VÉRINS FLAT BODY

Utiliser l'adaptateur pompe hydraulique capacité 350cc (55CA3814) ainsi que la pompe P350 (55P350) en page 380

Caractéristiques :
- Corps en acier solide de haute qualité.
- Conception extrêmement basse pour une utilisation dans des espaces confinés où les cylindres standard ne rentrent pas.
- Pression de travail max : 700 bars (10 000 psi).
- Le vérin 100 Tonnes est équipé d'une poignée de transport.

55HF0503

55HF1005

55HF5006

55HF15006

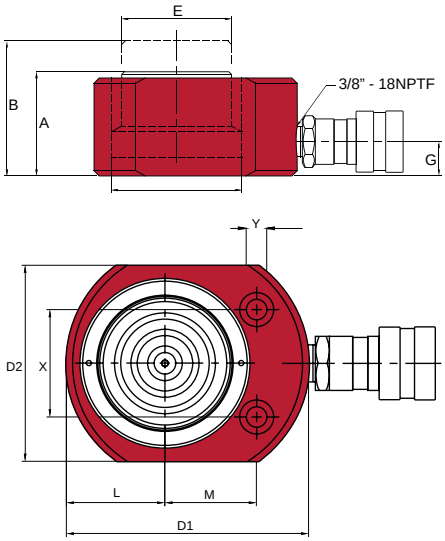

Cap. (T)	Course (mm)	Cap. huile (cc)	Hauteur min. A (mm)	Hauteur max. B (mm)	Ø intérieur C (mm)	Ø base D1xD2 (mm)	Ø verrin E (mm)	Entraxe de fixation X (mm)	Fixation Y (mm)	Pression max. (bar)	Poids (kg)	Réf.
5	6	4	32	38	30	61x41	25	28	5	700	0,6	55HF0503
10	11	17	43	54	44	84x56	38	34	7	700	1,5	55HF1005
20	11	31	51	62	60	102x76	51	49	10	700	2,7	55HF2005
30	13	54	59	72	73	117x97	64	52	10	700	4,4	55HF3005
50	16	102	67	83	90	140x114	70	67	11	700	6,8	55HF5006
75	16	166	80	96	115	165x140	90	76	13	700	11,5	55HF7506
100	16	203	86	102	127	177x152	90	76	13	700	14,3	55HF10006
150	16	316	100	116	159	215x190	118	117	13	700	24,2	55HF15006

GAMME COMPLÉMENTAIRE SUR DEMANDE

VÉRINS SIMPLE ACTION EN ALUMINIUM

Caractéristiques :
- Capacité de 20 à 100 T / Course de 50 à 254 mm / Hauteur min.-max. de 174 à 636 mm.

VÉRINS CREUX

Caractéristiques :
- Capacité de 12 à 100 T / Course de 8 à 155 mm / Hauteur min.-max. de 60 à 486 mm.

VÉRINS CYLINDRE FILETÉ SIMPLE ACTION

Caractéristiques :
- Capacité de 10 à 20 T / Course de 131 à 253 mm / Hauteur min.-max. de 291 à 646 mm.