VÉRINS SIMPLE ACTION - HAUTE CAPACITÉ

Caractéristiques :
- Verrins haute capacité.
- Capacité de 100 à 1000 T.
- Course de 50 à 300 mm.

Pompes hydraulique et connecteurs en page 377 et 378

55HG15006 55HG20002

55HG10004

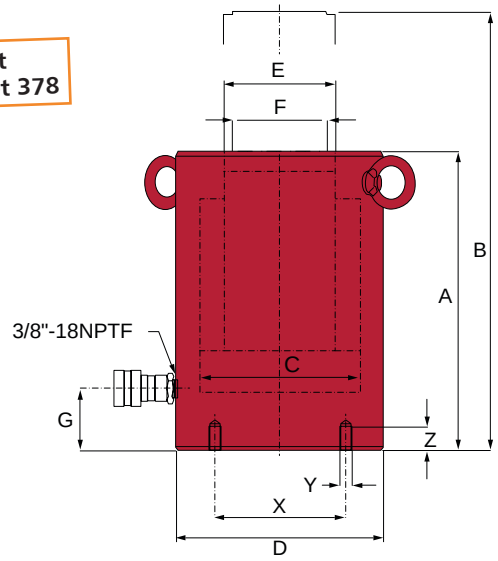

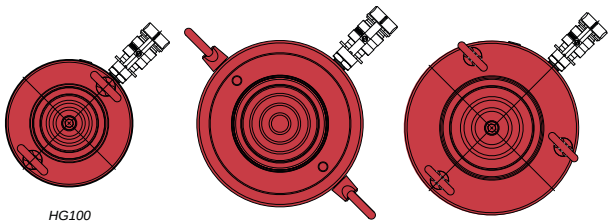

HG100 HG150 HG200

Cap. (T)	Course (mm)	Cap. huile (cc)	Hauteur min. A (mm)	Hauteur max. B (mm)	Ø intérieur C (mm) :	Ø base D (mm) :	Ø verrin F (mm) :	Entraxe de fixation X (mm)	Fixation	Pression max. (bar)	Poids (kg)	Réf.	
100	50	664	182	232	130	165	75	95	M12	700	27,7	55HG10002	
100	100	1327	232	332	130	165	75	95	M12	700	33,6	55HG10004	
100	150	1991	282	432	130	165	75	95	M12	700	39,5	55HG10006	
100	200	2655	332	532	130	165	75	95	M12	700	45,4	55HG10008	
100	250	3318	382	632	130	165	75	95	M12	700	51,7	55HG10010	
100	300	3982	432	732	130	165	75	95	M12	700	57,6	55HG10012	
150	50	981	196	246	158	205	94	130	M12	700	46,3	55HG15002	
150	100	1963	246	346	158	205	94	130	M12	700	55,3	55HG15004	
150	150	2978	296	446	158	205	94	130	M12	700	64,4	55HG15006	
150	200	3926	346	546	158	205	94	130	M12	700	73,5	55HG15008	
150	250	4907	396	646	158	205	94	130	M12	700	82,1	55HG15010	
150	300	5889	446	746	158	205	94	130	M12	700	91,6	55HG15012	
200	50	1322	216	266	183	235	113	165	M12	700	54,9	55HG20002	Uniquement sur demande
200	150	3989	316	466	184	235	113	165	M12	700	91,2	55HG20006	
200	200	5289	366	566	183	235	113	165	M12	700	109,8	55HG20008	
200	300	7977	466	766	184	235	113	165	M12	700	146,1	55HG20012	
300	50	2281	312	362	241	310	177	180	M16	700	184,2	55HG30002	
300	150	6843	412	562	241	310	177	180	M16	700	231,8	55HG30006	
300	300	13685	562	862	241	310	177	180	M16	700	303	55HG30012	
400	50	2800	374	424	267	350	196	205	M16	700	269,9	55HG40002	
400	150	8399	474	625	267	350	196	205	M16	700	330,2	55HG40006	
400	300	17077	325	930	267	350	196	205	M16	700	420,9	55HG40012	
500	50	3653	419	469	305	400	228	250	M24	700	401	55HG50002	
500	150	10959	519	669	305	400	228	250	M24	700	479,9	55HG50006	
500	300	21919	669	969	305	400	228	250	M24	700	599,2	55HG50012	
600	50	4277	429	479	330	430	247	275	M24	700	474	55HG60002	
600	150	12829	529	679	330	430	247	275	M24	700	565,2	55HG60006	
600	300	25662	679	979	330	430	247	275	M24	700	700,8	55HG60012	
800	50	5881	474	524	387	505	297	330	M24	700	741,2	55HG80002	
800	150	17649	574	724	387	505	297	330	M24	700	868,2	55HG80006	
800	300	35281	724	1024	387	505	297	330	M24	700	1057,8	55HG80012	
1000	50	7329	564	614	432	560	323	375	M24	700	1061,9	55HG100002	
1000	150	21991	664	814	432	560	323	375	M24	700	1212,9	55HG100006	
1000	300	43966	814	1114	432	560	323	375	M24	700	1438,8	55HG100012	